LV309-1_3

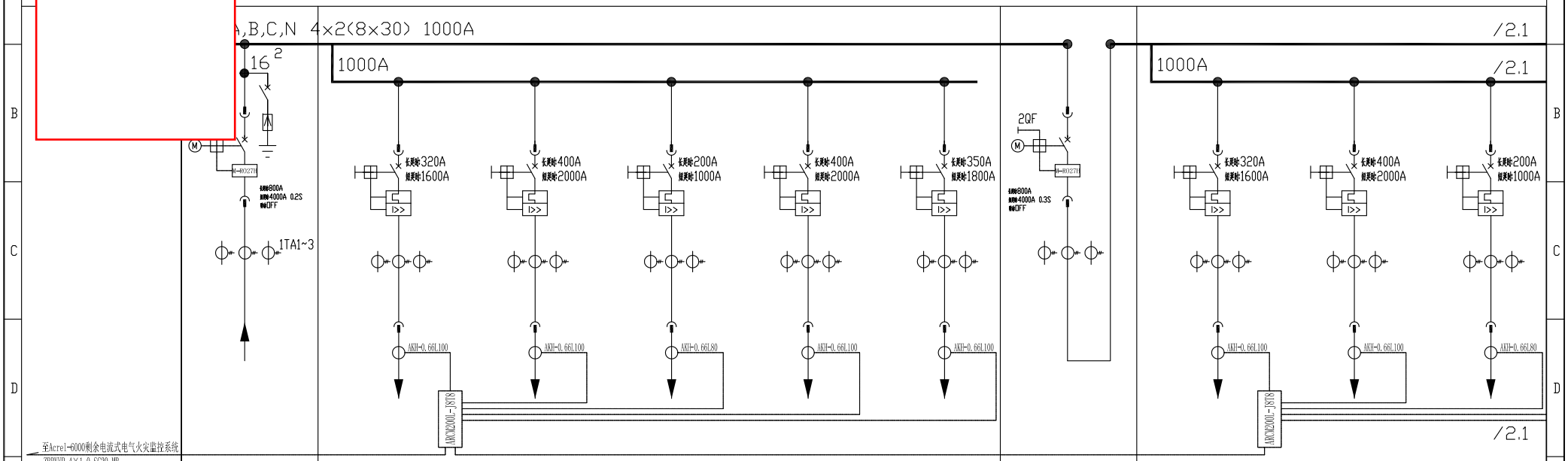

Cubicle No.	柜号	D1	D2					D3	D4		
H x W x D	高×宽×深	2200×800×1000	2200×600×1000					2200×800×1000	2200×600×1000		
Module No.	抽屉编号	1	D2-1	D2-2	D2-3	D2-4	D2-5	1	D4-1	D4-2	D4-3
Drawer Module	抽屉规格	72E	16E	16E	8E	16E	16E	72E	16E	16E	8E
Drive No.	设备传动号										
Consumer Name	回路名称	发电机组进线	水泵房(PB柜)	办公楼用电1(BK柜)	一二级负荷备用	一二级负荷备用	一二级负荷备用	联络	水泵房(PD柜)	办公楼用电2(BL柜)	备用
Rating	额定容量/电流		175KW/282A	222.5KW/357.9A					175KW/282A	222.5KW/362.8A	
Main Components 主要元件名称 ACB/MCCB/MCB/DS	开关	MPD31W10 In1000 M-pro27 65kA	FGN37DA400LF+FASHTN+FABAT10+FAS10R	FGN37DA400LF+FASHTN+FABAT10+FAS10R	FEN37DA250KF+FASHTN+FABAT10+FAS10R	FGN37DA400LF+FASHTN+FABAT10+FAS10R	FGN37DA400LF+FASHTN+FABAT10+FAS10R	MPD31W10 In1000 M-pro27 65kA+UVR	FGN37DA400LF+FASHTN+FABAT10+FAS10R	FGN37DA400LF+FASHTN+FABAT10+FAS10R	FEN37DA250KF+FASHTN+FABAT10+FAS10R
Contactor	接触器										
Thermal Relay	热继电器										
CT	电流互感器	BH1-0.66-60III 1000/5 0.2*3	DH-0.66-30II 400/5 0.5*3	DH-0.66-30II 400/5 0.5*3	DH-0.66-30II 300/5 0.5*3	DH-0.66-30II 400/5 0.5*3	DH-0.66-30II 400/5 0.5*3	DH-0.66-60III 1000/5 0.2*3	DH-0.66-30II 400/5 0.5*3	DH-0.66-30II 400/5 0.5*3	DH-0.66-30II 300/5 0.5*3
kWh / kVar	表计	PZ96L-E4/HKC	PZ72L-E4/KC	PZ72L-E4/KC	PZ72L-E4/KC	PZ72L-E4/KC	PZ72L-E4/KC	PZ96L-E4/KC	PZ72L-E4/KC	PZ72L-E4/KC	PZ72L-E4/KC
Capacitor	电容器										
Controler	补偿控制器										
Other 1	其它 1	CP-100/4P									
Other 2	其它 2	G64C63									
Cable Size	出线电缆规格	ZC-YJV22-0.6/1kV 2x(4x240)	ZC-YJV22-0.6/1kV 4x240	ZC-YJV22-0.6/1kV 4x240					ZC-YJV22-0.6/1kV 4x240	ZC-YJV22-0.6/1kV 4x240	
Drawing No.	控制原理图图号	JS151107-LV01-C01	JS151107-LV01-C09	JS151107-LV01-C09	JS151107-LV01-C09	JS151107-LV01-C09	JS151107-LV01-C09	JS151107-LV01-C02	JS151107-LV01-C09	JS151107-LV01-C09	JS151107-LV01-C09
Remark 1	备注 1		MX + SD + DF	MX + SD + DF	MX + SD + DF	MX + SD + DF	MX + SD + DF		MX + SD + DF	MX + SD + DF	MX + SD + DF
Remark 2	备注 2										

REV.	DESCRIPTION	BY	APP'D	DATE

DRAWN	沈强	
CHECKED	李婷	
APPROVED	潘新凤	
DATE	2016.6	

PROJECT NAME : 海和是迎大食品(山东)有限公司 10kV配电工程

TITLE : 开关站 一次系统图

INFRASWIN INDUSTRY 基胜
SHANGHAI INFRASWIN ENERGY TECHNOLOGY CO., LTD.

SCALE
FILE
PROJECT NO. JS151107

上海基胜能源科技有限公司

DRAWING NO. JS151107-LV01-S01

SHEET 1 / 2 SHEETS

FIRST ANGLE PROJECTION

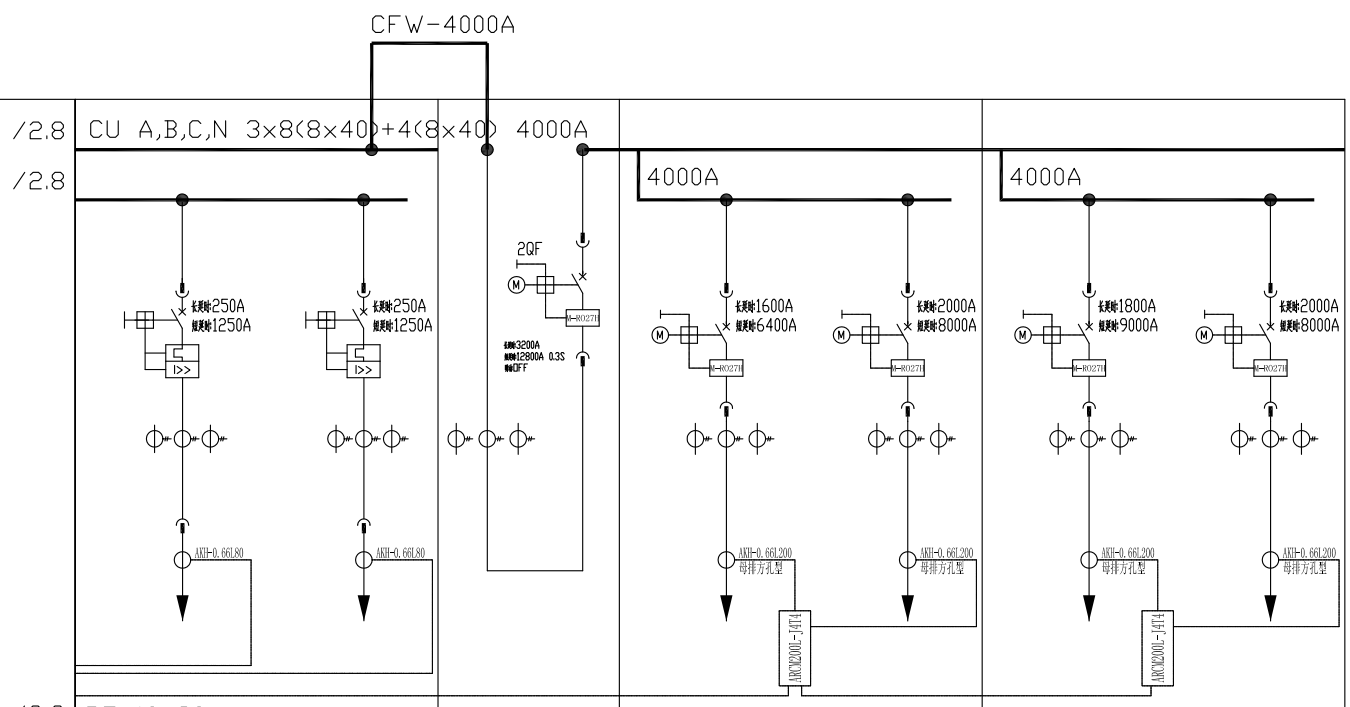

Cubicle No.	柜号	B07		B08	B09		B10	
H x W x D	高×宽×深	2200×600×1000		2200×800×1000	2200×800×1000		2200×800×1000	
Module No.	抽屉编号	B07-7	B07-8	1	B09-1	B09-2	B10-1	B10-2
Drawer Module	抽屉规格	8E	8E	72E	32E	40E	32E	40E
Drive No.	设备传动号							
Consumer Name	回路名称	备用	备用	联络	2饼干包装起动力箱	备用	7爱好系包装起动力箱	备用
Rating	额定容量/电流				1150KW/1525A		1371KW/1735A	
Main Components 主要元件名称	ACB/MCCB/MCB/DS 开关	FEN37DA250KF+FASHTN+FABAT10+FAS10R	FEN37DA250KF+FASHTN+FABAT10+FAS10R	MPD32W40 In4000 M-pro27 65kA	MPD31W20 In2000 M-pro27 65kA	MPD31W20 In2000 M-pro27 65kA	MPD31W20 In2000 M-pro27 65kA	MPD31W20 In2000 M-pro27 65kA
	Contactor 接触器							
	Thermal Relay 热继电器							
	CT 电流互感器	DH-0.66-30II 300/5 0.5*3	DH-0.66-30II 300/5 0.5*3	DH-0.66-100IV 4000/5 0.2*3	DH-0.66-60III 2000/5 0.2*3	DH-0.66-60III 2500/5 0.2*3	DH-0.66-60III 2000/5 0.2*3	DH-0.66-60III 2500/5 0.2*3
	kWh / kVar 表计	PZ72L-E4/KC	PZ72L-E4/KC	PZ96L-E4/KC	PZ96L-E4/KC	PZ96L-E4/KC	PZ96L-E4/KC	PZ96L-E4/KC
	Capacitor 电容器							
	Controler 补偿控制器							
	Other 1 其它 1							
	Other 2 其它 2							
Cable Size	出线电缆规格				ZC-YJV22-0.6/1kV 5x(4x240+1x120)		ZC-YJV22-0.6/1kV 6x(4x240+1x120)	
Drawing No.	控制原理图图号	JS151107-LV01-C09	JS151107-LV01-C09	JS151107-LV01-C05	JS151107-LV01-C07	JS151107-LV01-C07	JS151107-LV01-C07	JS151107-LV01-C07
Remark 1	备注 1	MX + SD + OF	MX + SD + OF					
Remark 2	备注 2							

REV.	DESCRIPTION	BY	APP'D	DATE

DRAWN	沈强	
CHECKED	李婷	
APPROVED	潘海凤	
DATE	2016.6	

PROJECT NAME : 诸城昊旺大食品(山东)有限公司 10kV配电工程

TITLE : 2#配电室 一次系统图

INFRASWIN INDUSTRY 基胜
SHANGHAI INFRASWIN ENERGY TECHNOLOGY CO., LTD.

SCALE	
FILE	
PROJECT NO.	JS151107
DRAWING NO.	JS151107-LV01-S03
SHEET	3
3 SHEETS	

上海基胜能源科技有限公司

FIRST ANGLE PROJECTION

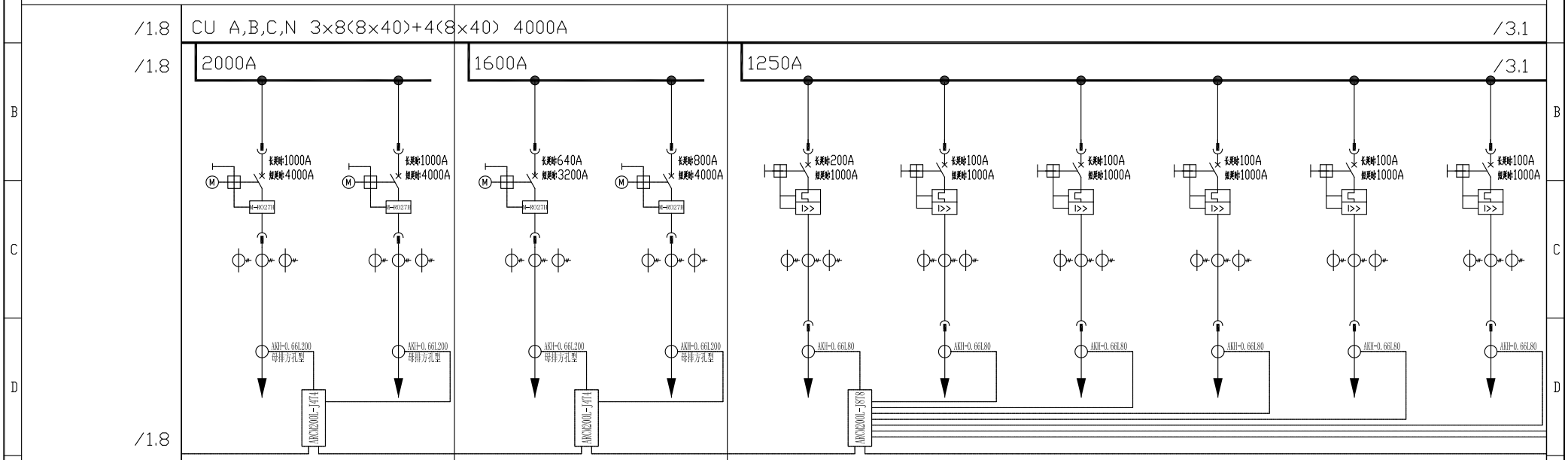

Cubicle No.	柜号	B05		B06		B07					
H x W x D	高×宽×深	2200×800×1000		2200×800×1000		2200×600×1000					
Module No.	抽屉编号	B05-1	B05-2	B06-1	B06-2	B07-1	B07-2	B07-3	B07-4	B07-5	B07-6
Drawer Module	抽屉规格	32E	40E	32E	40E	8E	8E	8E	8E	8E	8E
Drive No.	设备传动号										
Consumer Name	回路名称	5曲青包装总动力箱	备用	8a.曲青总动力箱	备用	AHU-1外机配电箱	AHU-1内机配电箱	AHU-6外机配电箱	AHU-6内机配电箱	AHU-7外机配电箱	AHU-7内机配电箱
Rating	额定容量/电流	661KW/878.8A		349.5KW/590A		101KW/153.5A	55KW/83.6A	55KW/83.6A	55KW/83.6A	55KW/83.6A	55KW/83.6A
Main Components 主要元件名称	ACB/MCCB/MCB/DS 开关	MPD31W10 In1000 M-pro27 65kA	MPD31W10 In1000 M-pro27 65kA	MPD31W08 In800 M-pro27 65kA	MPD31W08 In800 M-pro27 65kA	FEN37DA250KF+FASHTN+FABAT10+FAS10R	FEN37DA160JF+FASHTN+FABAT10+FAS10R	FEN37DA160JF+FASHTN+FABAT10+FAS10R	FEN37DA160JF+FASHTN+FABAT10+FAS10R	FEN37DA160JF+FASHTN+FABAT10+FAS10R	FEN37DA160JF+FASHTN+FABAT10+FAS10R
	Contactor 接触器										
	Thermal Relay 热继电器										
	CT 电流互感器	DH-0.66-60III 1250/5 0.2*3	DH-0.66-60III 1250/5 0.2*3	DH-0.66-60III 800/5 0.2*3	DH-0.66-60III 1000/5 0.2*3	DH-0.66-30II 250/5 0.5*3	DH-0.66-30II 150/5 0.5*3	DH-0.66-30II 150/5 0.5*3	DH-0.66-30II 150/5 0.5*3	DH-0.66-30II 150/5 0.5*3	DH-0.66-30II 150/5 0.5*3
	kWh / kVar 表计	PZ96L-E4/KC	PZ96L-E4/KC	PZ96L-E4/KC	PZ96L-E4/KC	PZ72L-E4/KC	PZ72L-E4/KC	PZ72L-E4/KC	PZ72L-E4/KC	PZ72L-E4/KC	PZ72L-E4/KC
	Capacitor 电容器										
	Controler 补偿控制器										
	Other 1 其它 1										
	Other 2 其它 2										
Cable Size	出线电缆规格	ZC-YJV22-0.6/1kV 3x(4x240+1x120)		ZC-YJV22-0.6/1kV 2x(4x240+1x120)		ZC-YJV22-0.6/1kV 4x70	ZC-YJV22-0.6/1kV 4x50	ZC-YJV22-0.6/1kV 4x50	ZC-YJV22-0.6/1kV 4x50	ZC-YJV22-0.6/1kV 4x50	ZC-YJV22-0.6/1kV 4x50
Drawing No.	控制原理图图号	JS151107-LV01-C07	JS151107-LV01-C07	JS151107-LV01-C07	JS151107-LV01-C07	JS151107-LV01-C09	JS151107-LV01-C09	JS151107-LV01-C09	JS151107-LV01-C09	JS151107-LV01-C09	JS151107-LV01-C09
Remark 1	备注 1					MX + SD + DF	MX + SD + DF	MX + SD + DF	MX + SD + DF	MX + SD + DF	MX + SD + DF
Remark 2	备注 2										

REV.	DESCRIPTION	BY	APP'D	DATE

DRAWN	沈强	
CHECKED	李婷	
APPROVED	潘新凤	
DATE	2016.6	

PROJECT NAME : 诸城昌吉大食品(山东)有限公司 10kV配电工程

TITLE : 2#配电室 一次系统图

INFRASWIN INDUSTRY
SHANGHAI INFRASWIN ENERGY TECHNOLOGY CO., LTD.

SCALE	
FILE	
PROJECT NO.	JS151107
DRAWING NO.	JS151107-LV01-S03
上海基胜能源科技有限公司	
SHEET	2
3 SHEETS	

FIRST ANGLE PROJECTION

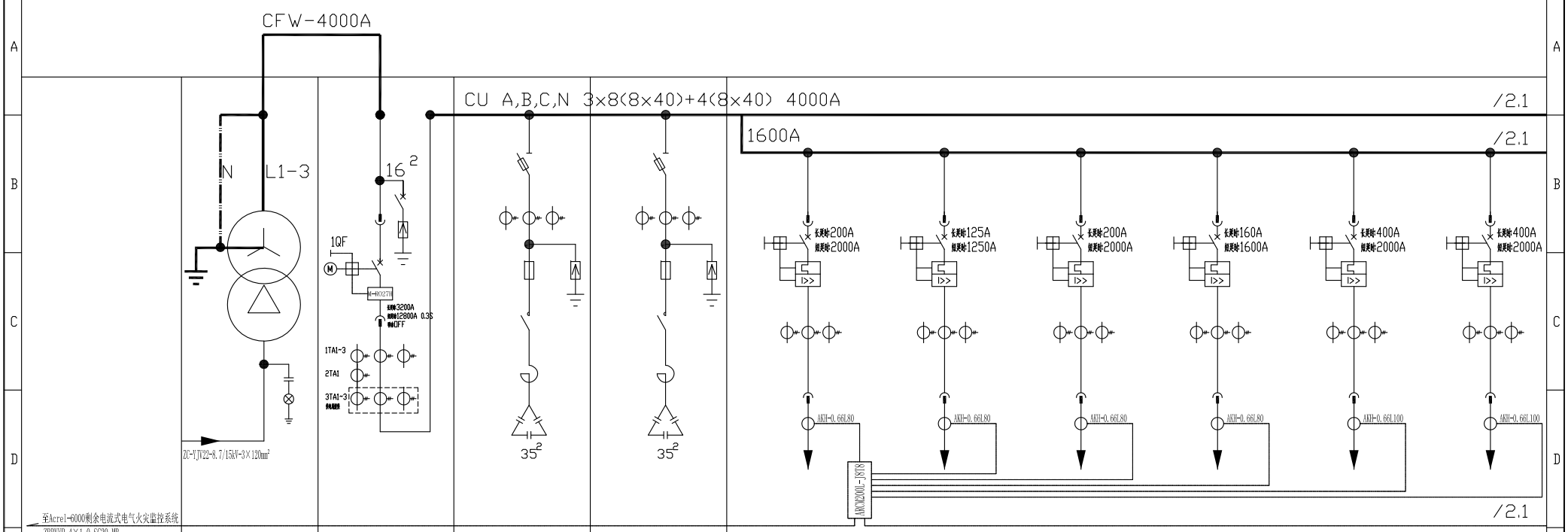

Cubicle No.	柜号	2-T1	B01	B02	B03	B04					
H x W x D	高×宽×深	2200×2400×1500	2200×800×1000	2200×800×1000	2200×800×1000	2200×600×1000					
Module No.	抽屉编号		1	1	1	B04-1	B04-2	B04-3	B04-4	B04-5	B04-6
Drawer Module	抽屉规格		72E	72E	72E	8E	8E	8E	8E	16E	16E
Drive No.	设备传动号										
Consumer Name	回路名称	变压器柜	进线	电容补偿（主）	电容补偿（辅）	包装仓库_A配电箱	包装车间_A配电箱	成品车间_A配电箱	空压机台T2配电箱	备用	备用
Rating	额定容量/电流	2000KVA	4194.5KW/4602A	200kvar	200kvar	56KW/90A	50KW/81A	115KW/176A	66KW/100.3A		
Main Components 主要元件名称 ACB/MCCB/MCB/DS	开关		MPID2W40 In4000 M-pro27 65kA	QSA-630A/3P 630A	QSA-630A/3P 630A	FEN37DA250KF+FASHTN+FABAT10+FAS10R	FEN37DA160JF+FASHTN+FABAT10+FAS10R	FEN37DA250KF+FASHTN+FABAT10+FAS10R	FEN37DA250KF+FASHTN+FABAT10+FAS10R	FGN37DA400LF+FASHTN+FABAT10+FAS10R	FGN37DA400LF+FASHTN+FABAT10+FAS10R
Contactor	接触器			B75C*5	B75C*5						
Thermal Relay	热继电器			HY3W-0.28/1.3*3	HY3W-0.28/1.3*3						
CT	电流互感器		DH-0.66-100IV 4000/5 0.2*4	DH-0.66-40II 600/5 0.5*3	DH-0.66-40II 600/5 0.5*3	DH-0.66-30II 250/5 0.5*3	DH-0.66-30II 150/5 0.5*3	DH-0.66-30II 250/5 0.5*3	DH-0.66-30II 150/5 0.5*3	DH-0.66-30II 500/5 0.5*3	DH-0.66-30II 500/5 0.5*3
kWh / kVar	表计		PZ96L-E4/HKC	89T2-A 600/5	89T2-A 600/5	PZ72L-E4/KC	PZ72L-E4/KC	PZ72L-E4/KC	PZ72L-E4/KC	PZ72L-E4/KC	PZ72L-E4/KC
Capacitor	电容器			LBG40-P7/400*5	LBG40-P7/400*5						
Controler	补偿控制器			WGK-31-501-10A							
Other 1	其它 1		CP-100/4P								
Other 2	其它 2		G64C63	RT20-00/125A 合三相熔断器*5	RT20-00/125A 合三相熔断器*5						
Cable Size	出线电缆规格					ZC-YJV22-0.6/1kV 4x95	ZC-YJV22-0.6/1kV 4x50	ZC-YJV22-0.6/1kV 4x95	ZC-YJV22-0.6/1kV 4x50		
Drawing No.	控制原理图图号	JS151107-LV01-C18	JS151107-LV01-C04	JS151107-LV01-C16	JS151107-LV01-C17	JS151107-LV01-C09	JS151107-LV01-C09	JS151107-LV01-C09	JS151107-LV01-C09	JS151107-LV01-C09	JS151107-LV01-C09
Remark 1	备注 1		互感器3TA1~3 抽电保 4000/5 0.2S			MX + SD + DF	MX + SD + DF	MX + SD + DF	MX + SD + DF	MX + SD + DF	MX + SD + DF
Remark 2	备注 2			凡DFFD10-68A,B,FK6625-230*2	凡DFFD10-68A,B,FK6625-230*2						

FIRST ANGLE PROJECTION

REV.	DESCRIPTION	BY	APP'D	DATE

DRAWN	沈强	
CHECKED	李卿	
APPROVED	潘新民	
DATE	2016.6	

PROJECT NAME : 诺和是迈大食品(山东)有限公司 10kV配电工程

TITLE : 2#配电室 一次系统图

INFRASWIN INDUSTRY 基胜
SHANGHAI INFRASWIN ENERGY TECHNOLOGY CO., LTD.

SCALE
FILE
PROJECT NO. JS151107

上海基胜能源科技有限公司

DRAWING NO. JS151107-LV01-S03

SHEET 1 / 3 SHEETS

/3.8 CU A,B,C,N 3×8(8×40)+4(8×40) 4000A

/3.8

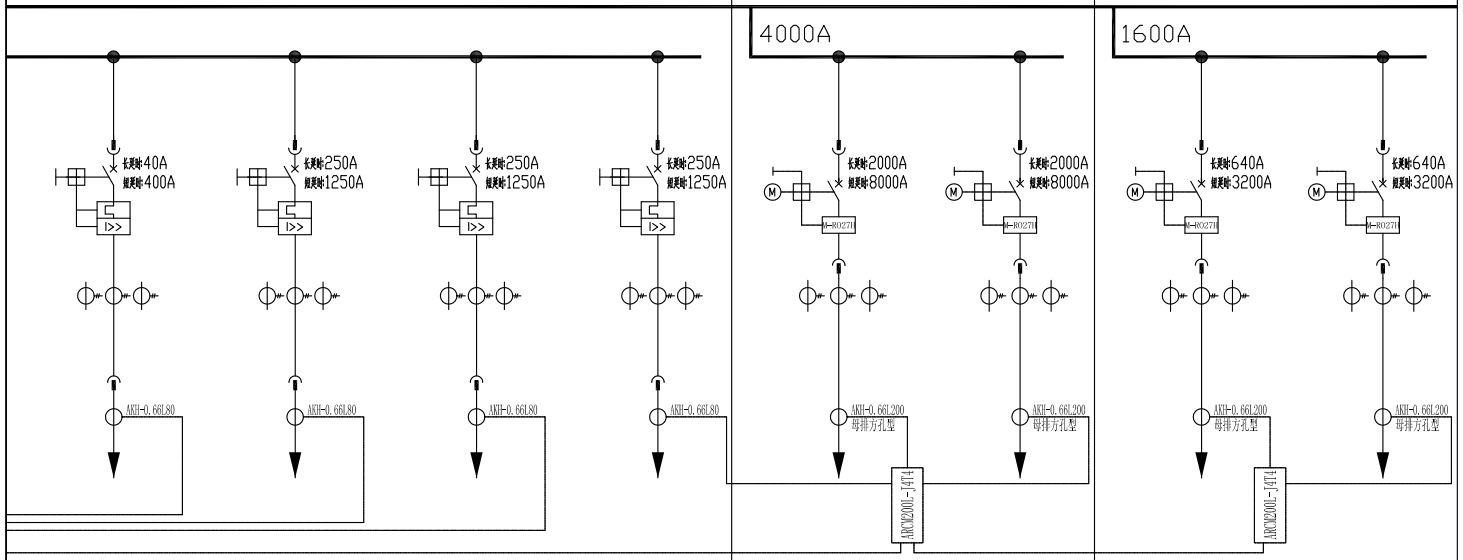

/3.8 PE 10×80

Cubicle No.	柜号	A10				A11		A12	
H x W x D	高×宽×深	2200×600×1000				2200×800×1000		2200×800×1000	
Module No.	抽屉编号	A10-6	A10-7	A10-8	A10-9	A12-1	A12-2	A13-1	A13-2
Drawer Module	抽屉规格	8E	8E	8E	8E	32E	40E	32E	40E
Drive No.	设备传动号								
Consumer Name	回路名称	AHU-8 内机配电箱	备用	备用	备用	3 中央厨房动力箱	备用	8.曲奇岛动力箱	备用
Rating	额定容量/电流	10KW/15.2A				1172KW/1484A		349.5KW/590A	
Main Components 主要元件名称	ACB/MCCB/MCB/DS 开关	FEN37DA125JF+FASHTN+FABAT10+FAS10R	FEN37DA250KF+FASHTN+FABAT10+FAS10R	FEN37DA250KF+FASHTN+FABAT10+FAS10R	FEN37DA250KF+FASHTN+FABAT10+FAS10R	MPD31W20 In2000 M-pro27 65kA	MPD31W20 In2000 M-pro27 65kA	MPD31W08 In800 M-pro27 65kA	MPD31W08 In800 M-pro27 65kA
	Contactor 接触器								
	Thermal Relay 热继电器								
	CT 电流互感器	DH-0.66-30II 50/5 0.5*3	DH-0.66-30II 300/5 0.5*3	DH-0.66-30II 300/5 0.5*3	DH-0.66-30II 300/5 0.5*3	DH-0.66-60III 2500/5 0.2*3	DH-0.66-60III 2500/5 0.2*3	DH-0.66-60III 800/5 0.2*3	DH-0.66-60III 800/5 0.2*3
	kWh / kVar 表计	PZ72L-E4/KC	PZ72L-E4/KC	PZ72L-E4/KC	PZ72L-E4/KC	PZ96L-E4/KC	PZ96L-E4/KC	PZ96L-E4/KC	PZ96L-E4/KC
	Capacitor 电容器								
	Controler 补偿控制器								
	Other 1 其它 1								
	Other 2 其它 2								
Cable Size	出线电缆规格	ZC-YJV22-0.6/1kV 4x25				ZC-YJV22-0.6/1kV 5x(4x240+1x120)		ZC-YJV22-0.6/1kV 2x(4x240+1x120)	
Drawing No.	控制原理图图号	JS151107-LV01-C09	JS151107-LV01-C09	JS151107-LV01-C09	JS151107-LV01-C09	JS151107-LV01-C07	JS151107-LV01-C07	JS151107-LV01-C07	JS151107-LV01-C07
Remark 1	备注 1	MX + SD + OF	MX + SD + OF	MX + SD + OF	MX + SD + OF				
Remark 2	备注 2								

REV.	DESCRIPTION	BY	APP 'D	DATE

DRAWN	沈强	
CHECKED	李源	
APPROVED	潘海凤	
DATE	2016.6	

PROJECT NAME : 源和是迎大食品(山东)有限公司 10kV配电工程

TITLE : 1#配电室 一次系统图

INFRASWIN INDUSTRY
SHANGHAI INFRASWIN ENERGY TECHNOLOGY CO., LTD.

SCALE
FILE
PROJECT NO. JS151107

上海基胜能源科技有限公司

DRAWING NO. JS151107-LV01-S02

SHEET 4 / 4 SHEETS

FIRST ANGLE PROJECTION

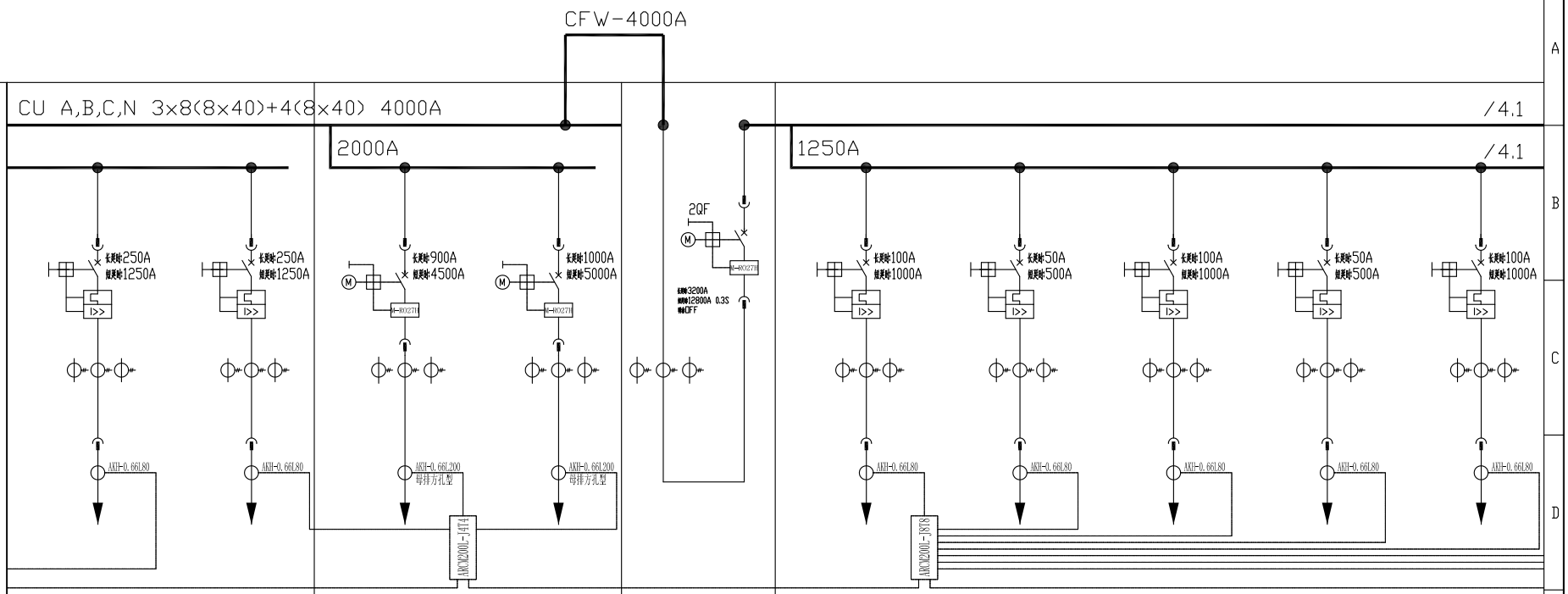

Cubicle No.	柜号	A07		A08		A09	A10				
H x W x D	高×宽×深	2200×600×1000		2200×800×1000		2200×800×1000	2200×600×1000				
Module No.	抽屉编号	A07-8	A07-9	A08-1	A08-2	1	A10-1	A10-2	A10-3	A10-4	A10-5
Drawer Module	抽屉规格	8E	8E	32E	40E	72E	8E	8E	8E	8E	8E
Drive No.	设备传动号										
Consumer Name	回路名称	备用	备用	1#干总动力箱	备用	联络	AHU-4外机配电箱	AHU-4内机配电箱	AHU-5外机配电箱	AHU-5内机配电箱	AHU-8外机配电箱
Rating	额定容量/电流			590KW/782A			47KW/71.4A	22KW/33.4A	47KW/71.4A	22KW/33.4A	50KW/76A
Main Components 主要元件名称	ACB/MCCB/MCB/DS 开关	FEN37DA250KF+FASHTN+FABAT10+FAS10R	FEN37DA250KF+FASHTN+FABAT10+FAS10R	MPD41W10 In1000 M-pro27 65kA	MPD41W10 In1000 M-pro27 65kA	MPD32W40 In4000 M-pro27 65kA	FEN37DA160JF+FASHTN+FABAT10+FAS10R	FEN37DA125JF+FASHTN+FABAT10+FAS10R	FEN37DA160JF+FASHTN+FABAT10+FAS10R	FEN37DA125JF+FASHTN+FABAT10+FAS10R	FEN37DA160JF+FASHTN+FABAT10+FAS10R
	Contactor 接触器										
	Thermal Relay 热继电器										
	CT 电流互感器	DH-0.66-30II 300/5 0.5*3	DH-0.66-30II 300/5 0.5*3	DH-0.66-60III 1000/5 0.2*3	DH-0.66-60III 1250/5 0.2*3	DH-0.66-100IV 4000/5 0.2*3	DH-0.66-30II 150/5 0.5*3	DH-0.66-30II 75/5 0.5*3	DH-0.66-30II 150/5 0.5*3	DH-0.66-30II 75/5 0.5*3	DH-0.66-30II 150/5 0.5*3
	kWh / kVar 表计	PZ72L-E4/KC	PZ72L-E4/KC	PZ96L-E4/KC	PZ96L-E4/KC	PZ96L-E4/KC	PZ72L-E4/KC	PZ72L-E4/KC	PZ72L-E4/KC	PZ72L-E4/KC	PZ72L-E4/KC
	Capacitor 电容器										
	Controler 补偿控制器										
	Other 1 其它 1										
	Other 2 其它 2										
Cable Size	出线电缆规格			ZC-YJV22-0.6/1kV 3x(4x240+1x120)			ZC-YJV22-0.6/1kV 4x50	ZC-YJV22-0.6/1kV 4x25	ZC-YJV22-0.6/1kV 4x50	ZC-YJV22-0.6/1kV 4x25	ZC-YJV22-0.6/1kV 4x50
Drawing No.	控制原理图图号	JS151107-LV01-C09	JS151107-LV01-C09	JS151107-LV01-C08	JS151107-LV01-C08	JS151107-LV01-C05	JS151107-LV01-C09	JS151107-LV01-C09	JS151107-LV01-C09	JS151107-LV01-C09	JS151107-LV01-C09
Remark 1	备注 1	MX + SD + DF	MX + SD + DF				MX + SD + DF	MX + SD + DF	MX + SD + DF	MX + SD + DF	MX + SD + DF
Remark 2	备注 2										

REV.	DESCRIPTION	BY	APP'D	DATE

DRAWN	沈强	
CHECKED	李婷	
APPROVED	潘新凤	
DATE	2016.6	

PROJECT NAME : 诸城昌吉食品(山东)有限公司 10kV配电工程

TITLE : 1#配电室 一次系统图

INFRASWIN INDUSTRY
SHANGHAI INFRASWIN ENERGY TECHNOLOGY CO., LTD.

SCALE
FILE
PROJECT NO. JS151107

上海基胜能源科技有限公司

DRAWING NO. JS151107-LV01-S02

SHEET 3 / 4 SHEETS

FIRST ANGLE PROJECTION

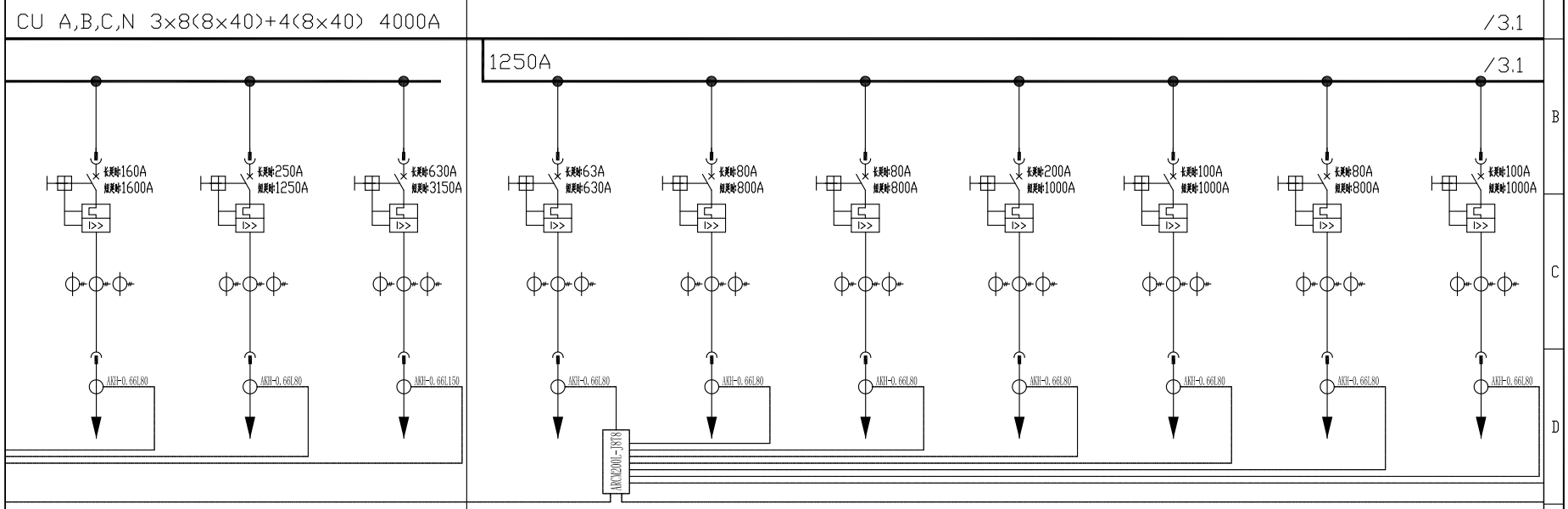

Cubicle No.	柜号	A06			A07						
H x W x D	高×宽×深	2200×600×1000			2200×600×1000						
Module No.	抽屉编号	A06-3	A06-4	A06-5	A07-1	A07-2	A07-3	A07-4	A07-5	A07-6	A07-7
Drawer Module	抽屉规格	8E	8E	24E	8E	8E	8E	8E	8E	8E	8E
Drive No.	设备传动号										
Consumer Name	回路名称	空压机台T1配电箱	备用	备用	升降平台配电箱	机修车间配电箱	冷藏库配电箱	AHU-2外机配电箱	AHU-2内机配电箱	AHU-3外机配电箱	AHU-3内机配电箱
Rating	额定容量/电流	66KW/100.3A			25KW/47.5A	30KW/57A	30KW/57A	123KW/186.9A	55KW/83.6A	38KW/57.7A	55KW/83.6A
Main Components 主要元件名称	ACB/MCCB/MCB/DS 开关	FEN37DA250KF+FASHTN+FABAT10+FAS10R	FEN37DA250KF+FASHTN+FABAT10+FAS10R	FGN37DA630NF+FASHTN+FABAT10+FAS10R	FEN37DA125JF+FASHTN+FABAT10+FAS10R	FEN37DA125JF+FASHTN+FABAT10+FAS10R	FEN37DA125JF+FASHTN+FABAT10+FAS10R	FEN37DA250KF+FASHTN+FABAT10+FAS10R	FEN37DA160JF+FASHTN+FABAT10+FAS10R	FEN37DA125JF+FASHTN+FABAT10+FAS10R	FEN37DA160JF+FASHTN+FABAT10+FAS10R
	Contactor 接触器										
	Thermal Relay 热继电器										
	CT 电流互感器	DH-0.66-30II 150/5 0.5*3	DH-0.66-30II 300/5 0.5*3	DH-0.66-40II 750/5 0.5*3	DH-0.66-30II 75/5 0.5*3	DH-0.66-30II 100/5 0.5*3	DH-0.66-30II 100/5 0.5*3	DH-0.66-30II 250/5 0.5*3	DH-0.66-30II 150/5 0.5*3	DH-0.66-30II 100/5 0.5*3	DH-0.66-30II 150/5 0.5*3
	kWh / kVar 表计	PZ72L-E4/KC	PZ72L-E4/KC	PZ72L-E4/KC	PZ72L-E4/KC	PZ72L-E4/KC	PZ72L-E4/KC	PZ72L-E4/KC	PZ72L-E4/KC	PZ72L-E4/KC	PZ72L-E4/KC
	Capacitor 电容器										
	Controler 补偿控制器										
	Other 1 其它 1										
	Other 2 其它 2										
Cable Size	出线电缆规格	ZC-YJV22-0.6/1kV 4x50			ZC-YJV22-0.6/1kV 4x25	ZC-YJV22-0.6/1kV 4x35	ZC-YJV22-0.6/1kV 4x35	ZC-YJV22-0.6/1kV 4x70	ZC-YJV22-0.6/1kV 4x50	ZC-YJV22-0.6/1kV 4x35	ZC-YJV22-0.6/1kV 4x50
Drawing No.	控制原理图图号	JS151107-LV01-C09	JS151107-LV01-C09	JS151107-LV01-C09	JS151107-LV01-C09	JS151107-LV01-C09	JS151107-LV01-C09	JS151107-LV01-C09	JS151107-LV01-C09	JS151107-LV01-C09	JS151107-LV01-C09
Remark 1	备注 1	MX + SD + DF	MX + SD + DF	MX + SD + DF	MX + SD + DF	MX + SD + DF	MX + SD + DF	MX + SD + DF	MX + SD + DF	MX + SD + DF	MX + SD + DF
Remark 2	备注 2										

FIRST ANGLE PROJECTION

REV.	DESCRIPTION	BY	APP'D	DATE

DRAWN	沈强	
CHECKED	李娜	
APPROVED	潘新风	
DATE	2016.6	

PROJECT NAME : 诸城昊迪大食品(山东)有限公司 10kV配电工程

TITLE : 1#配电室 一次系统图

INFRASWIN INDUSTRY
SHANGHAI INFRASWIN ENERGY TECHNOLOGY CO., LTD.

SCALE
FILE
PROJECT NO. JS151107

上海基胜能源科技有限公司

DRAWING NO. JS151107-LV01-S02

SHEET 2 / 4 SHEETS

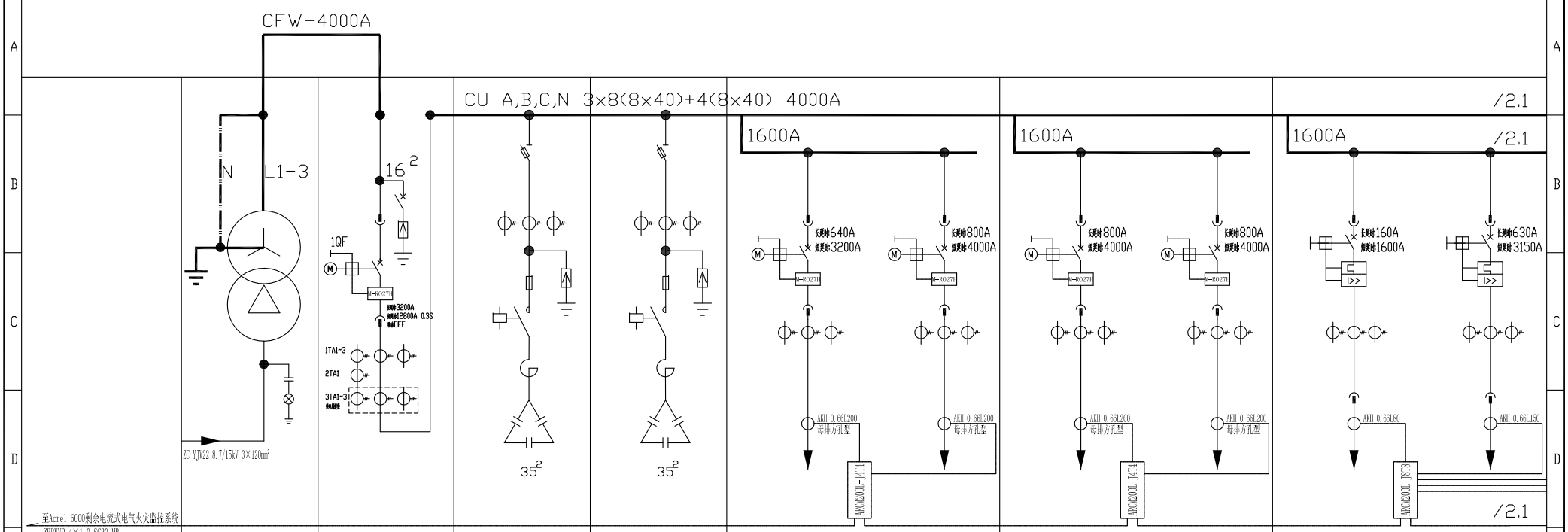

Cubicle No.	柜号	T1-1	A01	A02	A03	A04		A05		A06	
H x W x D	高×宽×深	2200×2400×1500	2200×800×1000	2200×800×1000	2200×800×1000	2200×800×1000		2200×800×1000		2200×600×1000	
Module No.	抽屉编号		1	1	1	A04-1	A04-2	A05-1	A05-2	A06-1	A06-2
Drawer Module	抽屉规格		72E	72E	72E	32E	40E	32E	40E	8E	24E
Drive No.	设备传动号										
Consumer Name	回路名称	变压器柜	进线	电容补偿（主）	电容补偿（辅）	4 曲南起动方箱	备用	6 中央厨房曲南起动方箱	备用	原料仓间_A配电箱	生产车间_A配电箱
Rating	额定容量/电流	2000KVA	3439.5KW/3774A	200kvar	200kvar	380KW/577A		508KW/686A		90KW/145A	320KW/487A
Main Components 主要元件名称 ACB/MCCB/MCB/DS	开关		MPID2W40 In4000 M-pro27 65kA	QSA-630A/3P 630A	QSA-630A/3P 630A	MPD41W08 In800 M-pro27 65kA	MPD41W08 In800 M-pro27 65kA	MPD41W08 In800 M-pro27 65kA	MPD41W08 In800 M-pro27 65kA	FEN37DA250KF+FASHTN+FABAT10+FAS10R	FGN37DA630NF+FASHTN+FABAT10+FAS10R
Contactor	接触器			B75C*5	B75C*5						
Thermal Relay	热继电器			HY3W-0.28/1.3*3	HY3W-0.28/1.3*3						
CT	电流互感器		DH-0.66-100IV 4000/5 0.2*4	DH-0.66-40II 600/5 0.5*3	DH-0.66-40II 600/5 0.5*3	DH-0.66-60III 800/5 0.2*3	DH-0.66-60III 1000/5 0.2*3	DH-0.66-60III 1000/5 0.2*3	DH-0.66-60III 1000/5 0.2*3	DH-0.66-30II 200/5 0.5*3	DH-0.66-40II 750/5 0.5*3
kWh / kVar	表计		PZ96L-E4/HKC	89T2-A 600/5	89T2-A 600/5	PZ96L-E4/KC	PZ96L-E4/KC	PZ96L-E4/KC	PZ96L-E4/KC	PZ72L-E4/KC	PZ72L-E4/KC
Capacitor	电容器			LBG40-P7/400*5	LBG40-P7/400*5						
Controler	补偿控制器			WGK-31-501-10A							
Other 1	其它 1		CP-100/4P								
Other 2	其它 2		G64C63	RT20-00/125A 合三熔断器*5	RT20-00/125A 合三熔断器*5						
Cable Size	出线电缆规格					ZC-YJV22-0.6/1kV 2x(4x240+1x120)		ZC-YJV22-0.6/1kV 2x(4x240+1x120)		ZC-YJV22-0.6/1kV 4x70	ZC-YJV22-0.6/1kV 2x(4x240)
Drawing No.	控制原理图图号	JS151107-LV01-C18	JS151107-LV01-C04	JS151107-LV01-C16	JS151107-LV01-C17	JS151107-LV01-C08	JS151107-LV01-C08	JS151107-LV01-C08	JS151107-LV01-C08	JS151107-LV01-C09	JS151107-LV01-C09
Remark 1	备注 1		互感器3TA1~3 抽电保 4000/5 0.2S							MX + SD + DF	MX + SD + DF
Remark 2	备注 2			风扇FFD10-68A,B,FK6625-230*2	风扇FFD10-68A,B,FK6625-230*2						

REV.	DESCRIPTION	BY	APP'D	DATE

DRAWN	沈强	PROJECT NAME : 海和是可大食品(山东)有限公司 10kV配电工程	TITLE : 1#配电室 一次系统图
CHECKED	李卫		
APPROVED	潘和风		
DATE	2016.6		

INFRASWIN INDUSTRY
SHANGHAI INFRASWIN ENERGY TECHNOLOGY CO., LTD.

SCALE	
FILE	
PROJECT NO.	JS151107
DRAWING NO.	JS151107-LV01-S02
SHEET	1
4 SHEETS	

上海基胜能源科技有限公司

FIRST ANGLE PROJECTION

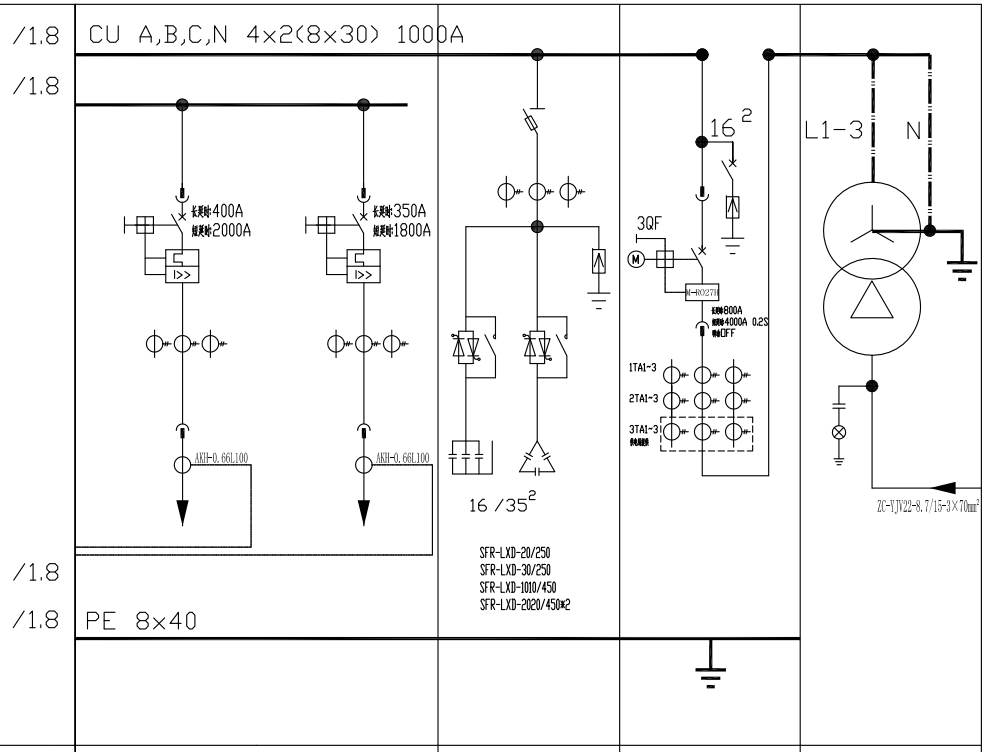

Cubicle No.	柜号	D4		D5	D6	T
H x W x D	高×宽×深	2200×600×1000		2200×800×1000	2200×800×1000	2200×1600×1200
Module No.	抽屉编号	D4-4	D4-5	1	1	
Drawer Module	抽屉规格	16E	16E	72E	72E	
Drive No.	设备传动号					
Consumer Name	回路名称	备用	备用	电容补偿	变压器进线	变压器柜
Rating	额定容量/电流			150kvar		500KVA
Main Components 主要元件名称	ACB/MCCB/MCB/DS 开关	FCN37DA400LF+FASHTN+FABAT10+FAS10R	FCN37DA400LF+FASHTN+FABAT10+FAS10R	QSA-400A/3P 400A	MPT31V10 In1000 M-pro27 65kA	
	Contactor 接触器					
	Thermal Relay 热继电器			HY3W-0.28/1.3*3		
	CT 电流互感器	DH-0.66-30II 400/5 0.5*3	DH-0.66-30II 400/5 0.5*3	DH-0.66-30II 400/5 0.5*3	DH-0.66-60III 1000/5 0.2*6	
	kWh / kVar 表计	PZ72L-E4/KC	PZ72L-E4/KC	89T2-A 400/5	PZ96L-E4/HKC	
	Capacitor 电容器					
	Controler 补偿控制器			WGK-31-201-F		
	Other 1 其它 1				CP-100/4P	
	Other 2 其它 2				G64C63	
Cable Size	出线电缆规格					
Drawing No.	控制原理图图号	JS151107-LV01-C09	JS151107-LV01-C09	JS151107-LV01-C15	JS151107-LV01-C03	JS151107-LV01-C18
Remark 1	备注 1	MX + SD + OF	MX + SD + OF		互感器3TA1~3由电表供 1000/5 0.5S	
Remark 2	备注 2			风扇FFD10-68A.B,FK6625-230*2		

REV.	DESCRIPTION	BY	APP 'D	DATE

DRAWN	沈强	
CHECKED	李婷	
APPROVED	潘新凤	
DATE	2016.6	

PROJECT NAME :
淄和是迎大食品(山东)有限公司
10kV配电工程

TITLE :
开关站
一次系统图

基胜 INFRASWIN INDUSTRY
SHANGHAI INFRASWIN ENERGY TECHNOLOGY CO., LTD.

SCALE	
FILE	
PROJECT NO.	JS151107
DRAWING NO.	JS151107-LV01-S01
SHEET	2
2 SHEETS	

上海基胜能源科技有限公司

FIRST ANGLE PROJECTION